ТРЪБЕН ВОДОСТОК ø80(100) – ВАРИАНТ №1

НАДЛЪЖЕН РАЗРЕЗ

М 1:50

ЛЯВО: КАЗАНЧЕ / ДЯСНО: УСПОРЕДНИ КРИЛА НА ПЪТЯ

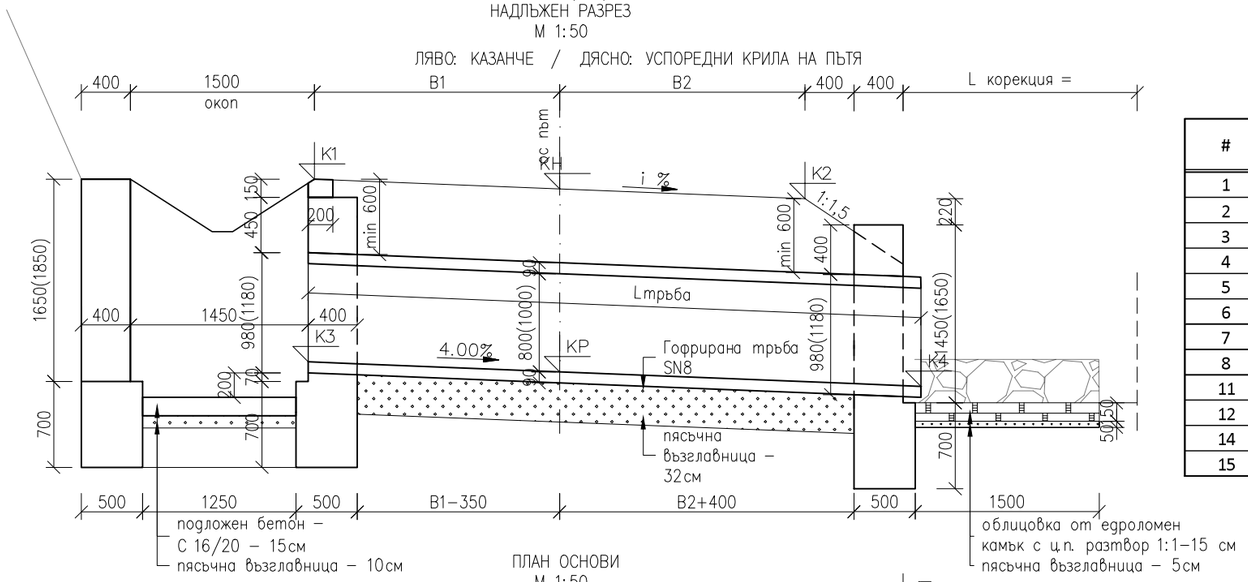

#	КМ:	ø	КН	КР	К1	К3	К2	К4	B1	B2	$L_{тръба}$	$L_{кор.(ляво)}$	$L_{кор.(дясно)}$
1	0+173	100	1417.436	1417.436	1417.436	1417.436	1417.436	1417.436	3.50	1.00	6.00	0.33	8.31
2	0+254	80	1413.297	1413.297	1413.297	1413.297	1413.297	1413.297	3.50	1.24	6.00	0.33	3.62
3	0+430	80	1421.405	1421.405	1421.405	1421.405	1421.405	1421.405	3.50	1.44	6.00	0.30	4.30
4	0+890	80	1437.811	1437.811	1437.811	1437.811	1437.811	1437.811	3.50	1.25	6.00	0.30	4.29
5	1+093	80	1447.062	1447.062	1447.062	1447.062	1447.062	1447.062	3.50	1.62	7.00	0.30	1.20
6	1+200	80	1454.229	1454.229	1454.229	1454.229	1454.229	1454.229	3.50	1.17	6.00	0.30	6.42
7	1+340	80	1466.219	1466.219	1466.219	1466.219	1466.219	1466.219	3.50	1.25	6.00	0.30	1.50
8	1+517	80	1481.491	1481.491	1481.491	1481.491	1481.491	1481.491	3.50	1.15	6.00	0.30	5.92
11	2+081	100	1528.735	1528.735	1528.735	1528.735	1528.735	1528.735	3.50	1.00	6.00	0.33	3.93
12	2+146	80	1533.539	1533.539	1533.539	1533.539	1533.539	1533.539	3.50	2.43	7.00	0.30	2.99
14	2+563	80	1533.893	1533.893	1533.893	1533.893	1533.893	1533.893	3.50	2.25	7.00	0.33	2.13
15	2+669	80	1528.628	1528.628	1528.628	1528.628	1528.628	1528.628	3.50	0.50	5.00	0.30	2.39

ПЛАН ОСНОВИ

М 1:50

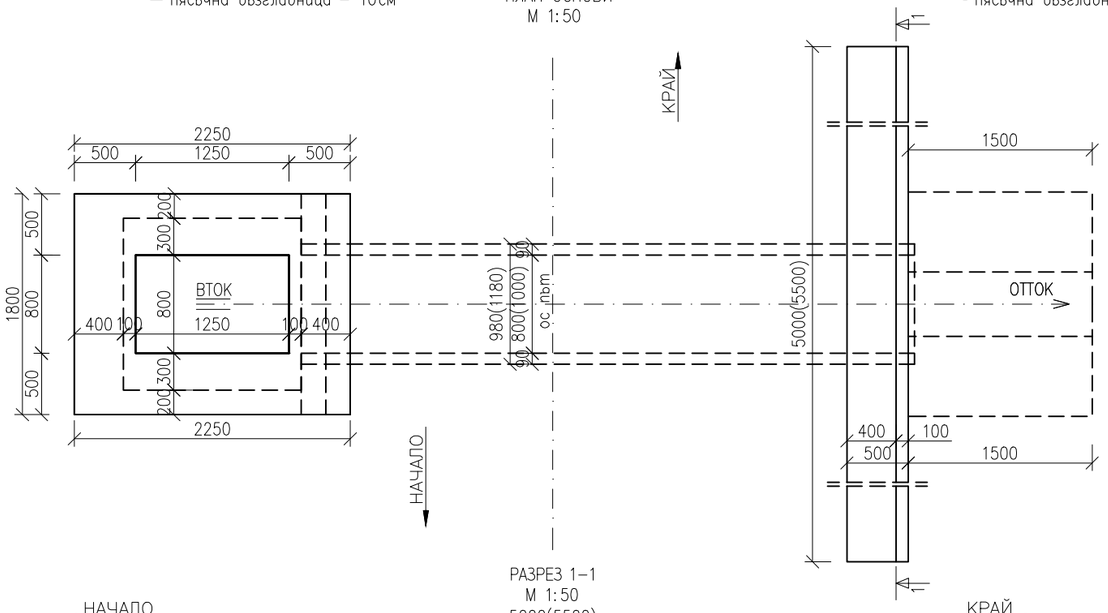

НАПРЕЧЕН РАЗРЕЗ

М 1:50

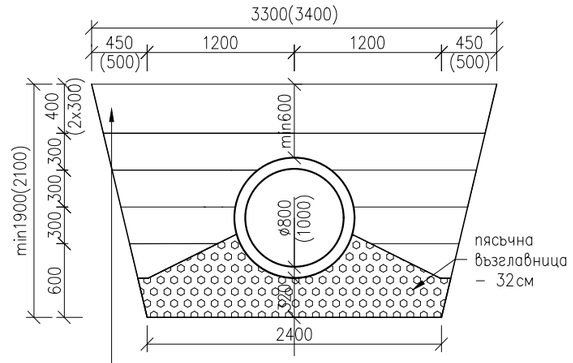

Засипка, уплътнена до коефициент на уплътняване Is=0,98 според стандартната проба на Проктор Да се изпълнява на пластове по 30 см В непосредствена близост до тръбата се допуска Is=0,95

РАЗРЕЗ 1–1

М 1:50

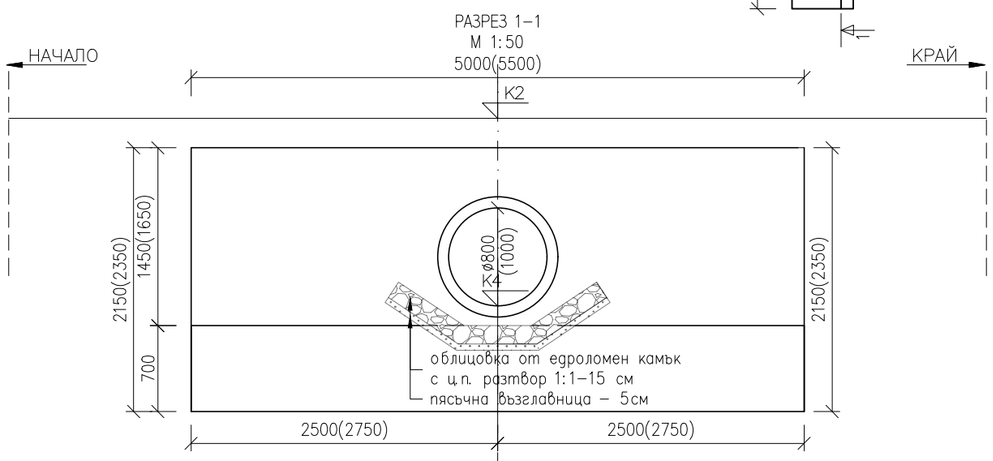

Възложител : ЮЦДП – "ЮЖНО ЦЕНТРАЛНО ДЪРЖАВНО ПРЕДПРИЯТИЕ" – ДП Изпълнител : ОБЕДИНЕНИЕ "ГП" ДЗЗД	Проектант : инж./Иван Марков/	ФАЗА Технически Проект	МАЩАБ 1:50	Обект : Нов „траен горски автомобилен път "Крилница–Вълчов Камък", находящ се в територията на ТП ДГС "Славейно" Част : Пътна СЪДЪРЖАНИЕ : Водосток	2019 Чертеж KV–TD–RO–CU02–00